DETRA Group

ქ. ახალციხეში, 9 აპრილის ქუჩაზე სამედიცინო-სარეაბილიტაციო ცენტრის პროექტი

საინჟინრო ნაწილი: წყალმომარაგება (სამუშაო ნახაზები)

თბილისი 2021 წ.

№	ფურც.	ფურცლის დასახელება	შენიშვნა
1	წყ-01	პროექტის შედგენილობა; განმარტებითი ბარათი;	
2	წყ-02	მასალათა სპეციფიკაცია;	
3	წყ-03	წყალმომარაგების გეგმა -3.00 ნიშნულზე;	ε 1:100
4	წყ-04	წყალმომარაგების გეგმა 0.00 ნიშნულზე;	ε 1:100
5	წყ-05	წყალმომარაგების გეგმა +3.50 ნიშნულზე;	ε 1:100
6	წყ-06	აქსონომეტრია -3.00 ნიშნულზე;	
7	წყ-07	აქსონომეტრია 0.00 ნიშნულზე;	
8	წყ-08	აქსონომეტრია +3.50 ნიშნულზე;	
9	წყ-09	სარეზერვო ავზთან დაერთების სქემა	
10	წყ-10	საქვაბის პრინციპული სქემა	

წინამდებარე პროექტი ითვალისწინებს სამედიცინო-სარეაბილიტაციო ცენტრის პროექტირებას საქართველოში მოქმედი ნორმებისა და წესების დაცვით და დამკვეთის მოთხოვნების შესაბამისად.

შენობაში გათვალისწინებულია ცივი და ცხელი წყლის სისტემების მოწყობა. შენობას სასმელი წყალი მიეწოდება ქალაქგეგმარების მიერ გამოყოფილი წყალმიმღები ჭიდან Ø50 მილსადენით, რომელიც მიეწოდება სარდაფის სართულზე განთავსებულ სასმელი წყლის, უჟანგავი ლითონისგან დამზადებულ სარეზერვო ავზს და შემდგომად ხდება შიდა ქსელის მომარაგება ტუმბოების მეშვეობით. გარანტირებული თავისუფალი წნევა მაგისტრალში შეადგენს 3 დან 4 ატმოსფერომდე. წყალმომარაგების ქსელი ეწყობა პოლიპროპილენის მილებისა და ფიტინგების საშუალებით.

წყლის ხარჯის დაანგარიშება მოხდა „СНиП 2.04.01-85“ მიხედვით. შენობაში ცივი და ცხელი წყლის მილები ეწყობა იატაკში და ჭერქვეშ. ცხელი წყლის მომარაგებისთვის გათვალისწინებულია 2000ლ წყლის მოცულობითი ბოილერი. ცხელი წყლის მიწოდება ხდება საქვაბიდან. ტემპერატურის შენარჩუნების მიზნით ხდება საცირკულაციო ქსელის მოწყობა. რეცირკულაციის სისტემის მილები განლაგებულია ცივი და ცხელი წყლის მილების პარალელურად.

სულ ხელსაწყოების მიერ მოხმარებული ხარჯი წამში: 6.5 ლ/წმ;
სულ ხელსაწყოების მიერ მოხმარებული ხარჯი საათში: 3592 ლ/სთ;
სულ ხელსაწყოების მიერ დღეღამური ხარჯი: 3960 ლ.

დაკვეთა:	CAD FILE	ფორმატი:	თარიღი:
	DWG	A3	24/03/2021წ.

შესწორება:

შენიშვნა:

პირობითი აღნიშვნები:

ექსპლიკაცია:

ნახაზის დასახელება:
პროექტის შედგენილობა, განმარტებითი ბარათი.

ობიექტის დასახელება:
სამედიცინო-სარეაბილიტაციო ცენტრი

დამკვეთი	ავადმყოფთა მომსახურე სასულიერო პირთა ორდენის (კამელიელების) ფილიალი საქართველოში	
ობიექტის მისამართი	ქ. ახალციხე, 9 აპრილის ქუჩა	
თანამდებობა	ხელმოწერა	სახელი, გვარი
დირექტორი		ჯემალ ფოფხაძე
შეასრულა		დავით კალმახელიძე

DETRA Group

სტადია	მასშტაბი	ფურცელი	ფურცლები
მ.პ.		წყ-01	10

სპეციფიკაცია

№	დასახელება	განზომილება	რაოდენობა
1	სამელი წყლის ავზი 3.960მ³, უჟანგავი ფოლადის, მომსახურე ლუქით 800X800, აღჭურვილი ტივტივა სარქველით, დამცლელი ვენტილით, საჰაერო ხვრელით.	ცალი	1
2	წყალმომარაგების სისტემის სატუმბი სადგური (ერთი მუშა ერთი რეზერვი (3-5 საფეხურიანი)) საფართოებელი ავზით, სიხშირული მართვით, ვენტილებით (3-5 საფეხურიანი) სამონტაჟო კომპლექტით G=3.9მ³/სთ, H=35მ	ცალი	1
3	წყალტევადობითი გამაცხელებელი ბოილერი 2000ლ	ცალი	1
4	პოლიპროპილენის მილი ცივი წყლის Ø20მმ PN16	მეტრი	464
5	პოლიპროპილენის მილი ცივი წყლის Ø25მმ PN16	მეტრი	188
6	პოლიპროპილენის მილი ცივი წყლის Ø32მმ PN16	მეტრი	88
7	პოლიპროპილენის მილი ცივი წყლის Ø40მმ PN16	მეტრი	90
8	პოლიპროპილენის მილი ცივი წყლის Ø50მმ PN16	მეტრი	82
9	კაუჩუკის თბოიზოლაცია 13მმ სისქით პოლიპროპილენის 20მმ მილისთვის	მეტრი	464
10	კაუჩუკის თბოიზოლაცია 13მმ სისქით პოლიპროპილენის 25მმ მილისთვის	მეტრი	188
11	კაუჩუკის თბოიზოლაცია 13მმ სისქით პოლიპროპილენის 32მმ მილისთვის	მეტრი	88
12	კაუჩუკის თბოიზოლაცია 13მმ სისქით პოლიპროპილენის 40მმ მილისთვის	მეტრი	90
13	კაუჩუკის თბოიზოლაცია 13მმ სისქით პოლიპროპილენის 50მმ მილისთვის	მეტრი	82
14	ქურო Ø20	ცალი	120
15	ქურო Ø25	ცალი	50
16	ქურო Ø32	ცალი	24
17	ქურო Ø40	ცალი	24
18	ქურო Ø50	ცალი	22
19	მუხლი 90° Ø20	ცალი	484
20	მუხლი 90° Ø25	ცალი	56
21	მუხლი 90° Ø32	ცალი	28
22	მუხლი 90° Ø40	ცალი	36
23	მუხლი 90° Ø50	ცალი	28
24	სამკაპი 20/20	ცალი	96
25	სამკაპი 20/20/25	ცალი	24
27	სამკაპი 25/25	ცალი	6
28	სამკაპი 25/25/32	ცალი	6
30	სამკაპი 32/32/25	ცალი	4
31	სამკაპი 32/32	ცალი	2
34	სამკაპი 40/40/32	ცალი	4
35	სამკაპი 40/40	ცალი	4
36	სამკაპი 50/50	ცალი	6
39	ჯვარედინი 25/25	ცალი	6
44	ვენტილი Ø20	ცალი	82
48	ვენტილი Ø50	ცალი	5
49	შემრევი - ნიჟარა	ცალი	1
50	შემრევი - საშხაპე	ცალი	12
51	შემრევი - ხელსაბანი	ცალი	20
53	ფილტრი	ცალი	1
54	მრიცხველი	ცალი	1

საკიდები სამაგრები და წვრილმანი მალასები მილგაყვანილობის ღირებულების 30%

შენიშვნა: მონტაჟის დაწყებამდე სამონტაჟო კომპანიის მხირდან მოხდეს სპეციფიკაციის გადამოწმება პროექტის მიხედვით!!

დაკვეთა:	CAD FILE	ფორმატი:	თარიღი:
	DWG	A3	24/03/2021წ.

შესწორება:

შენიშვნა:

პირობითი აღნიშვნები:

ექსპლიკაცია:

ნახაზის დასახელება:
სპეციფიკაცია.

ობიექტის დასახელება:
სამედიცინო-სარეაბილიტაციო ცენტრი

დამკვეთი	ავადმყოფთა მომსახურე სასულიერო პირთა ორდენის (კამელიელების) ფილიალი საქართველოში	
ობიექტის მისამართი	ქ. ახალციხე, 9 აპრილის ქუჩა	
თანამდებობა	ხელმოწერა	სახელი, გვარი
დირექტორი		ჯემალ ფოფხაძე
შეასრულა		დავით კალმახელიძე

DETRA Group

სტადია	მასშტაბი	ფურცელი	ფურცლები
მ.პ.		წყ-02	10

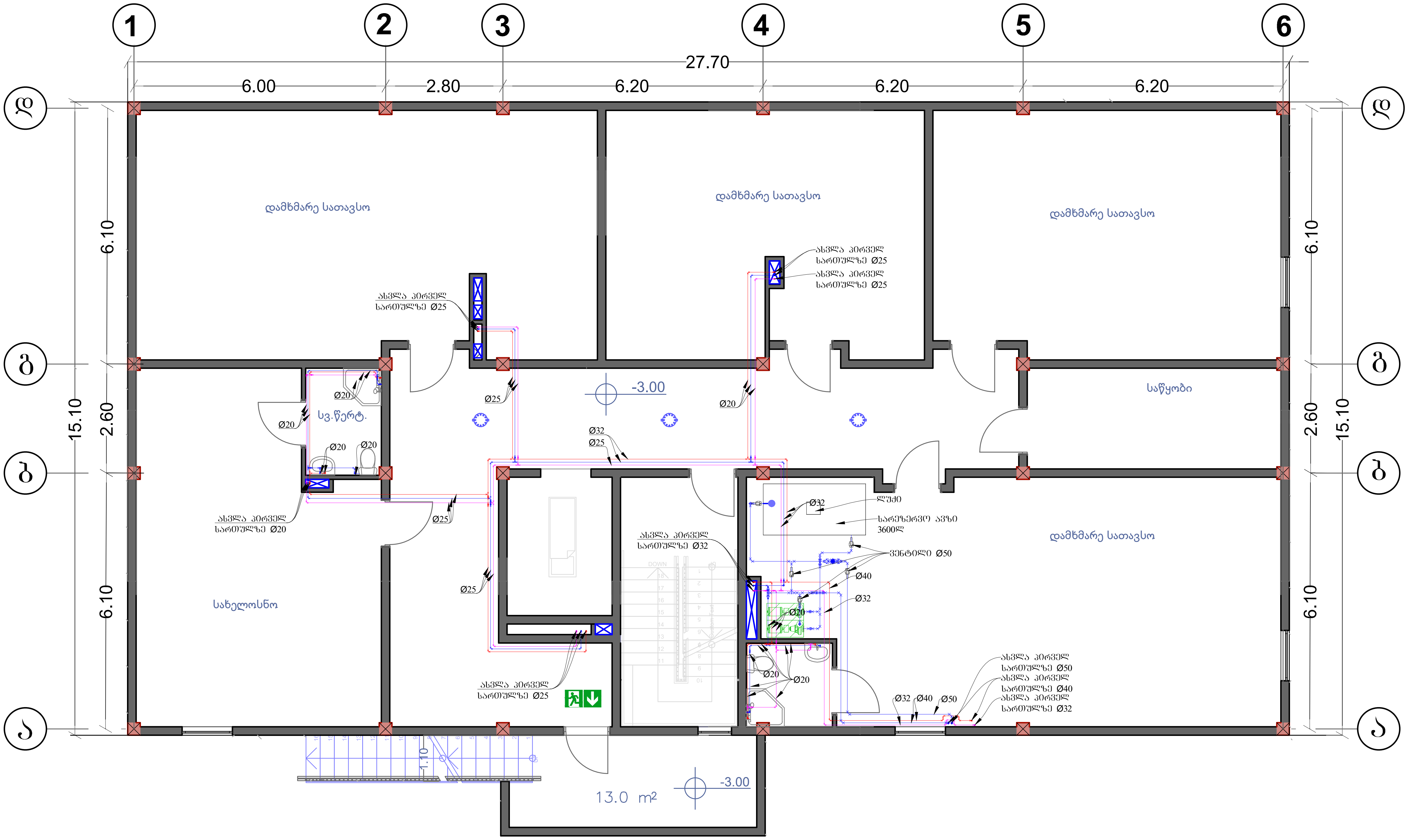

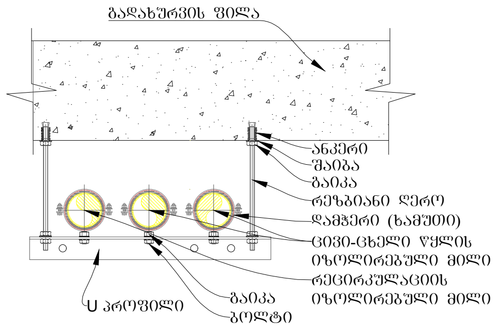

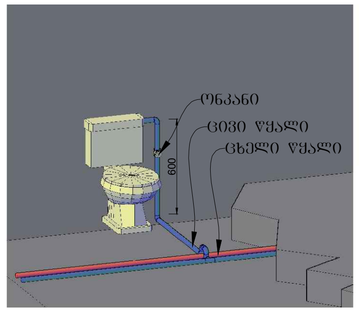

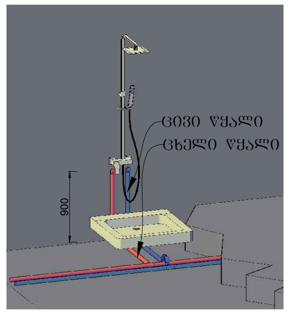

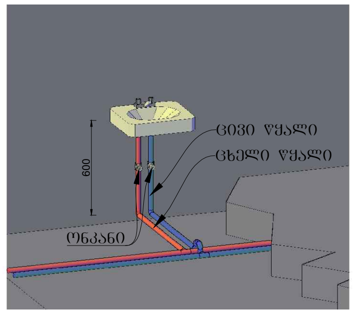

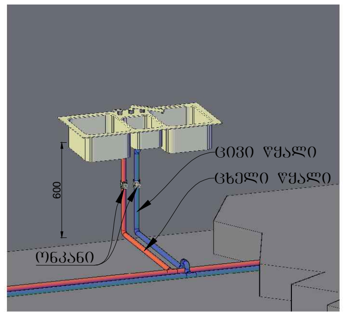

დაკვეთა:	CAD FILE	ფორმატი:	თარიღი:
	DWG	A3	24/03/2021წ.

შესწორება:

შენიშვნა:

პირობითი აღნიშვნები:

ცხელი წყლის ხაზის

ცივი წყლის ხაზი

რეცირკულაციის ხაზი

ექსპლიკაცია:

ნახაზის დასახელება:

წყალმომარაგების გეგმა -3.00 ნიშნულზე

ობიექტის დასახელება:

სამედიცინო-სარეაბილიტაციო ცენტრი

დამკვეთი	ავადმყოფთა მომსახურე სასულიერო პირთა ორდენის (კამელიელების) ფილიალი საქართველოში	
ობიექტის მისამართი	ქ. ახალციხე, 9 აპრილის ქუჩა	
თანამდებობა	ხელმოწერა	სახელი, გვარი
დირექტორი		ჯემალ ფოფხაძე
შეასრულა		დავით კალმახელიძე

DETRA Group

სტადია	მასშტაბი	ფურცელი	ფურცლები
მ.პ.	1:100	წყ-03	10

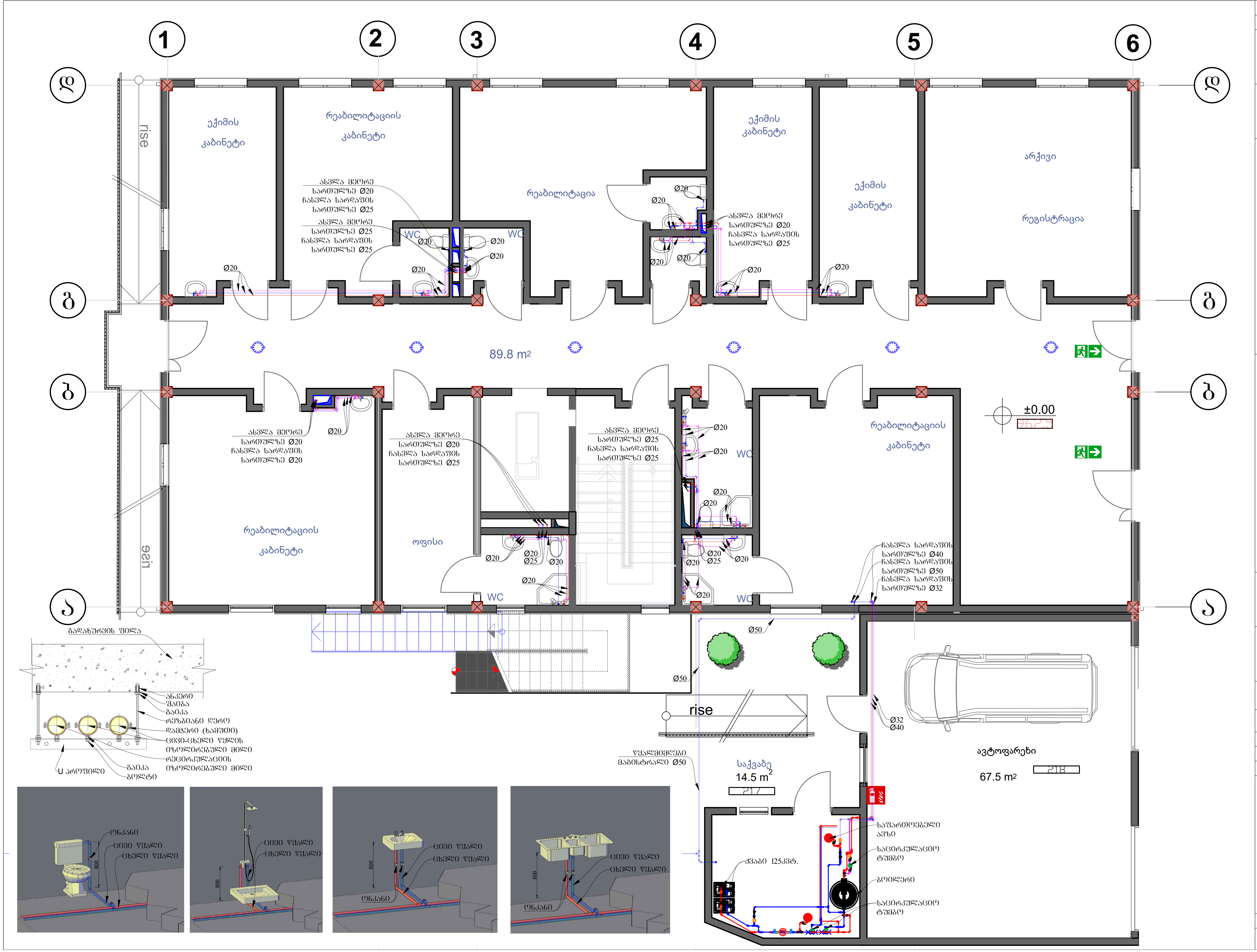

დაკვეთა:	CAD FILE	ფორმატი:	თარიღი:
	DWG	A3	24/03/2021წ.

შესწორება:

შენიშვნა:

პირობითი აღნიშვნები:

ცხელი წყლის ხაზის

ცივი წყლის ხაზი

რეცირკულაციის ხაზი

ექსპლიკაცია:

ნახაზის დასახელება:

წყალმომარაგების გეგმა 0.00 ნიშნულზე

ობიექტის დასახელება:

სამედიცინო-სარეაბილიტაციო ცენტრი

დამკვეთი	ავადმყოფთა მომსახურე სასულიერო პირთა ორდენის (კამელიელების) ფილიალი საქართველოში	
ობიექტის მისამართი	ქ. ახალციხე, 9 აპრილის ქუჩა	
თანამდებობა	ხელმოწერა	სახელი, გვარი
დირექტორი		ჯემალ ფოფხაძე
შეასრულა		დავით კალმახელიძე

სტადია	მასშტაბი	ფურცელი	ფურცლები
მ.პ.	1:100	წყ-04	10

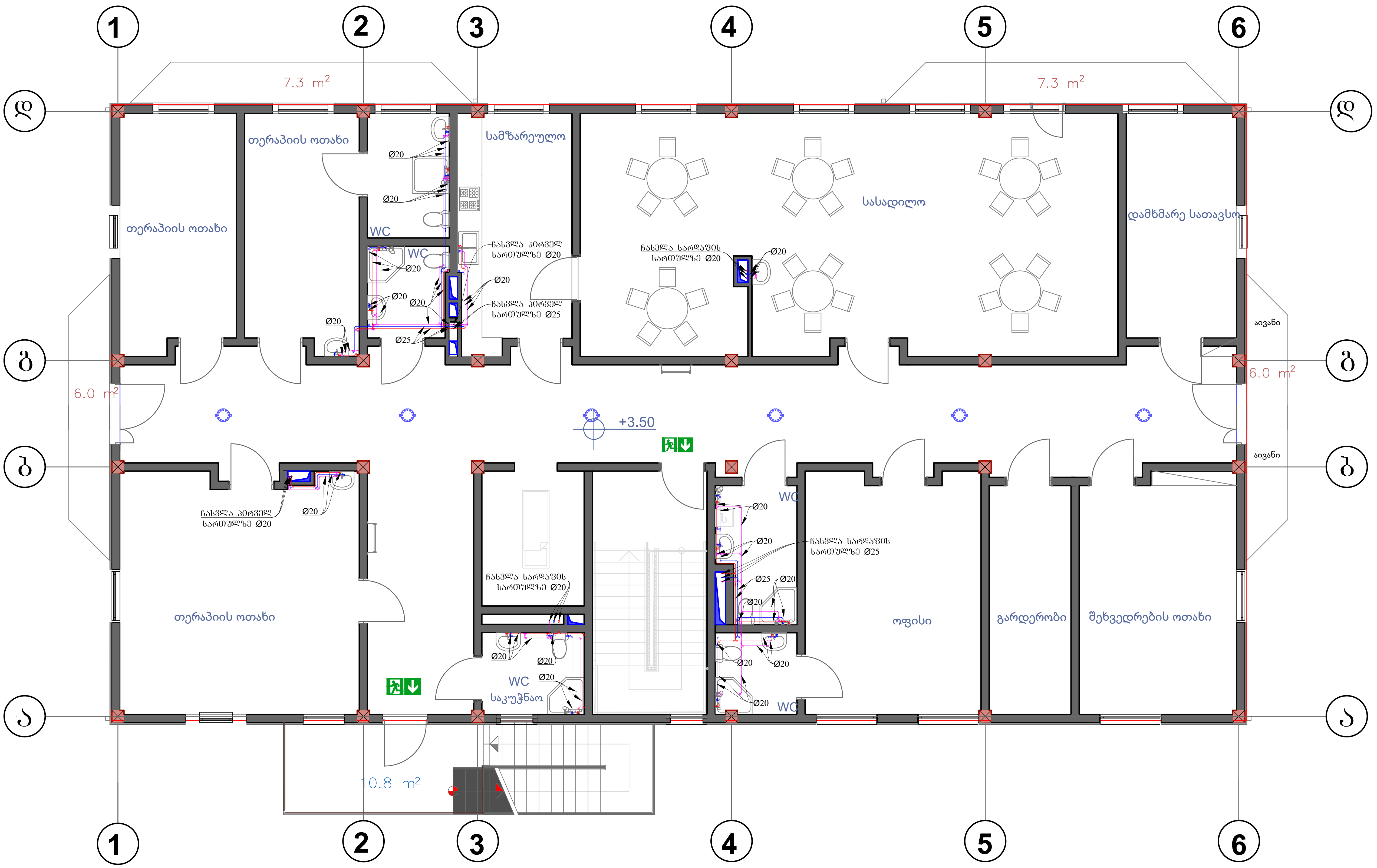

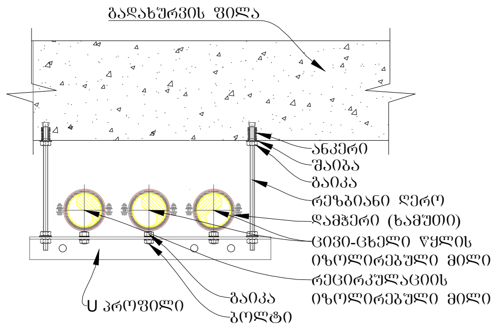

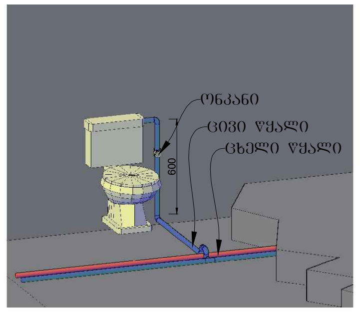

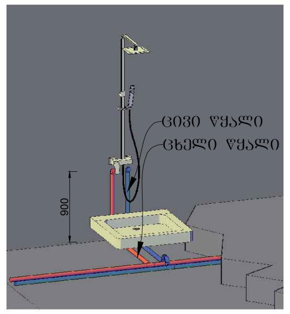

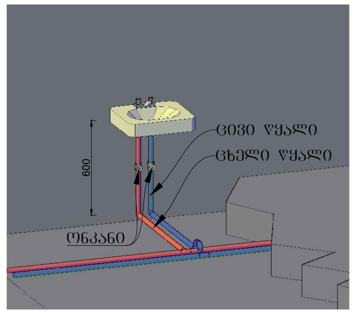

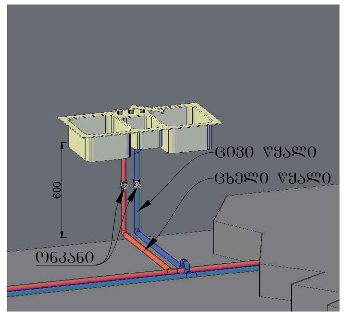

დაკვეთა:	CAD FILE	ფორმატი:	თარიღი:
	DWG	A3	24/03/2021წ.

შესწორება:

შენიშვნა:

პირობითი აღნიშვნები:

ცხელი წყლის ხაზი

ცივი წყლის ხაზი

რეცირკულაციის ხაზი

ექსპლიკაცია:

ნახაზის დასახელება:

წყალმომარაგების გეგმა +3.50 ნიშნულზე

ობიექტის დასახელება:

სამედიცინო-სარეაბილიტაციო ცენტრი

დამკვეთი	ავადმყოფთა მომსახურე სასულიერო პირთა ორდენის (კამელიელების) ფილიალი საქართველოში	
ობიექტის მისამართი	ქ. ახალციხე, 9 აპრილის ქუჩა	
თანამდებობა	ხელმოწერა	სახელი, გვარი
დირექტორი		ჯემალ ფოფხაძე
შეასრულა		დავით კალმახელიძე

DETRA Group

სტადია	მასშტაბი	ფურცელი	ფურცლები
მ.პ.	1:100	წყ-05	10

აქსონომეტრია -3.00 ნიშნულზე

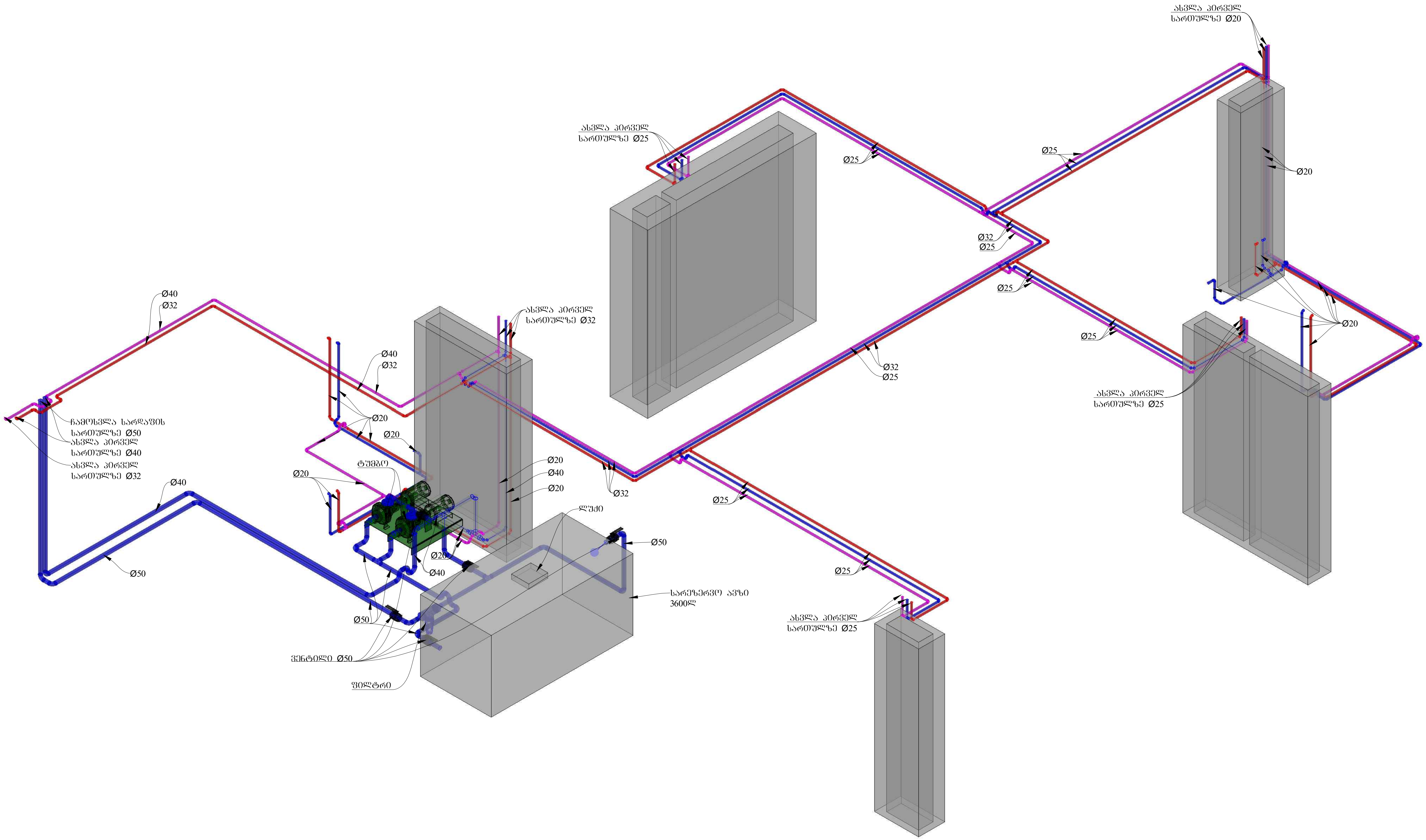

დაკვეთა:	CAD FILE	ფორმატი:	თარიღი:
	DWG	A3	24/03/2021წ.

შესწორება:

შენიშვნა:

ცხელი წყლის ხაზი

ცივი წყლის ხაზი

რეცირკულაციის ხაზი

ექსპლიკაცია:

ნახაზის დასახელება:

აქსონომეტრია -3.00 ნიშნულზე

ობიექტის დასახელება:

სამედიცინო-სარეაბილიტაციო ცენტრი

დამკვეთი	ავადმყოფთა მომსახურე სასულიერო პირთა ორდენის (კამელიელების) ფილიალი საქართველოში	
ობიექტის მისამართი	ქ. ახალციხე, 9 აპრილის ქუჩა	
თანამდებობა	ხელმოწერა	სახელი, გვარი
დირექტორი		ჯემალ ფოფხაძე
შეასრულა		დავით კალმახელიძე

DETRA Group

სტადია	მასშტაბი	ფურცელი	ფურცლები
მ.პ.		წყ-06	10

აქსონომეტრია 0.00 ნიშნულზე

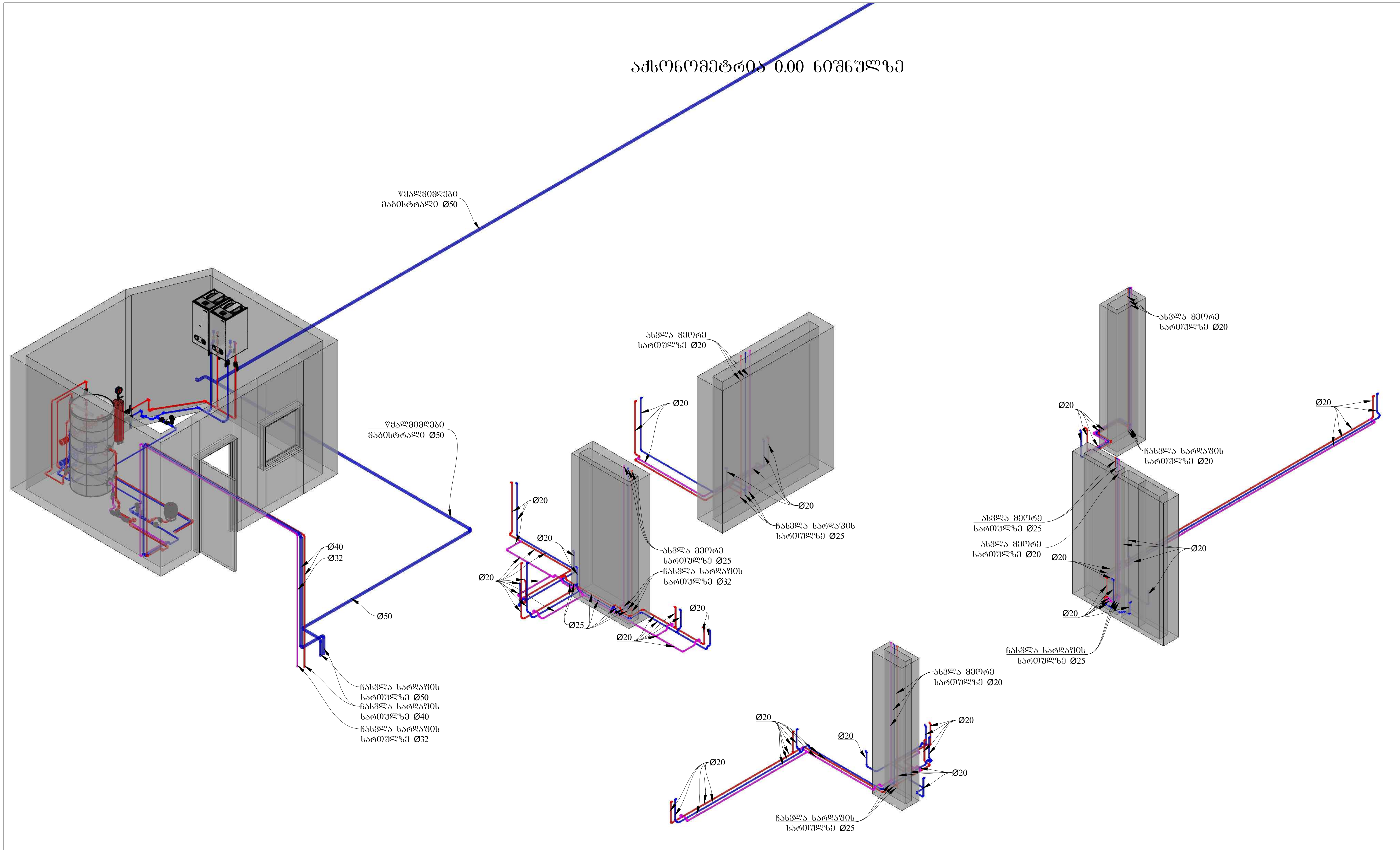

დაკვეთა:	CAD FILE	ფორმატი:	თარიღი:
	DWG	A3	24/03/2021წ.

შესწორება:

შენიშვნა:

პირობითი აღნიშვნები:

- ცხელი წყლის ხაზის
- ცივი წყლის ხაზი
- რეცირკულაციის ხაზი

ექსპლიკაცია:

ნახაზის დასახელება:

აქსონომეტრია 0.00 ნიშნულზე

ობიექტის დასახელება:

სამედიცინო-სარეაბილიტაციო ცენტრი

დამკვეთი	ავადმყოფთა მომსახურე სასულიერო პირთა ორდენის (კამელიელების) ფილიალი საქართველოში	
ობიექტის მისამართი	ქ. ახალციხე, 9 აპრილის ქუჩა	
თანამდებობა	ხელმოწერა	სახელი, გვარი
დირექტორი		ჯემალ ფოფხაძე
შეასრულა		დავით კალმახელიძე

DETRA Group

სტადია	მასშტაბი	ფურცელი	ფურცლები
მ.პ.		წყ-07	10

აქსონომეტრია +3.50 ნიშნულზე

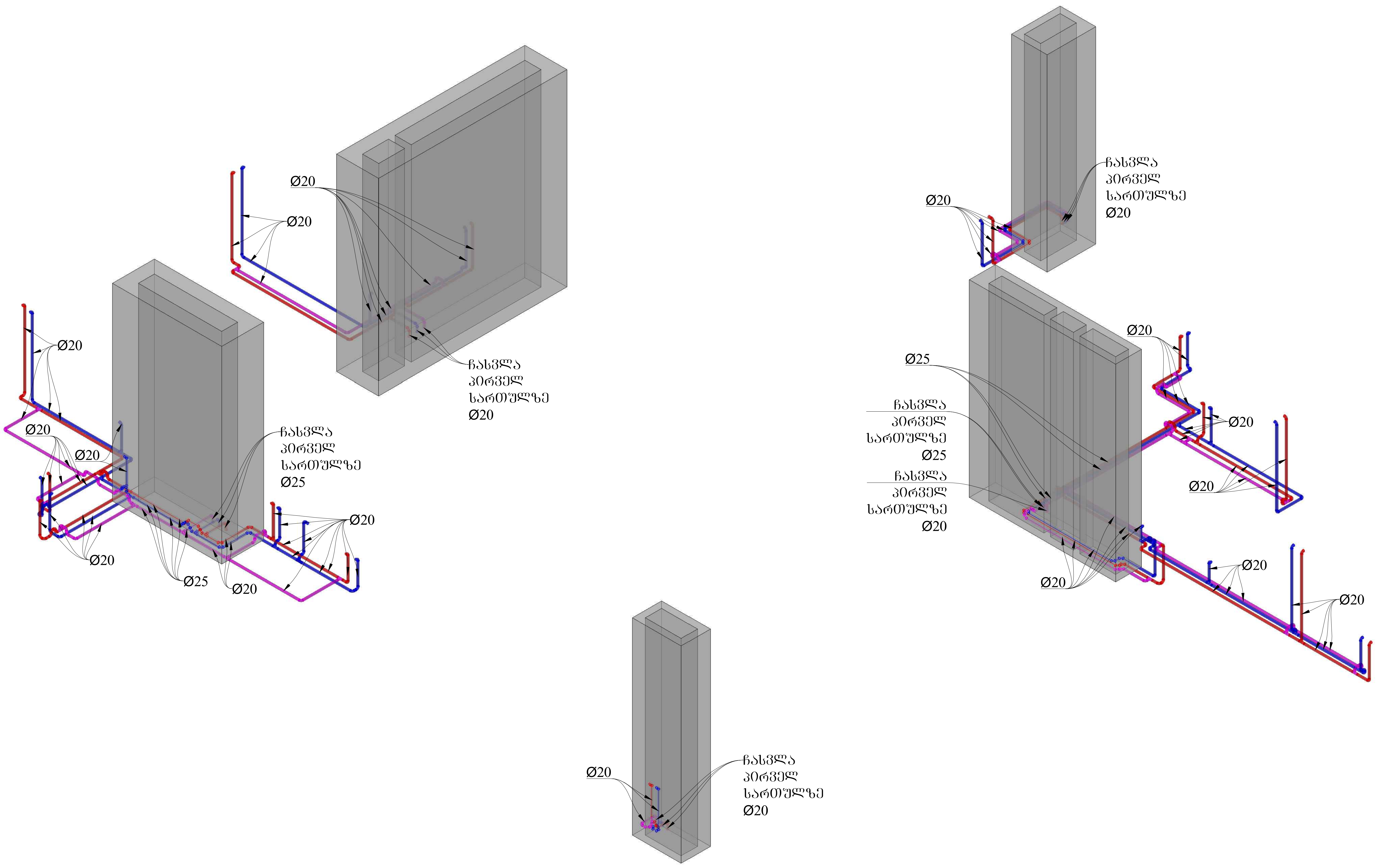

დაკვეთა:	CAD FILE	ფორმატი:	თარიღი:
	DWG	A3	24/03/2021წ.

შესწორება:

შენიშვნა:

პირობითი აღნიშვნები:

ცხელი წყლის ხაზის

ცივი წყლის ხაზი

რეცირკულაციის ხაზი

ექსპლიკაცია:

ნახაზის დასახელება:

აქსონომეტრია +3.50 ნიშნულზე

ობიექტის დასახელება:

სამედიცინო-სარეაბილიტაციო ცენტრი

დამკვეთი	ავადმყოფთა მომსახურე სასულიერო პირთა ორდენის (კამელიელების) ფილიალი საქართველოში	
ობიექტის მისამართი	ქ. ახალციხე, 9 აპრილის ქუჩა	
თანამდებობა	ხელმოწერა	სახელი, გვარი
დირექტორი		ჯემალ ფოფხაძე
შეასრულა		დავით კალმახელიძე

DETRA Group

სტადია	მასშტაბი	ფურცელი	ფურცლები
მ.პ.		წყ-08	10

სარეზერვო ავზთან დაერთების სქემა

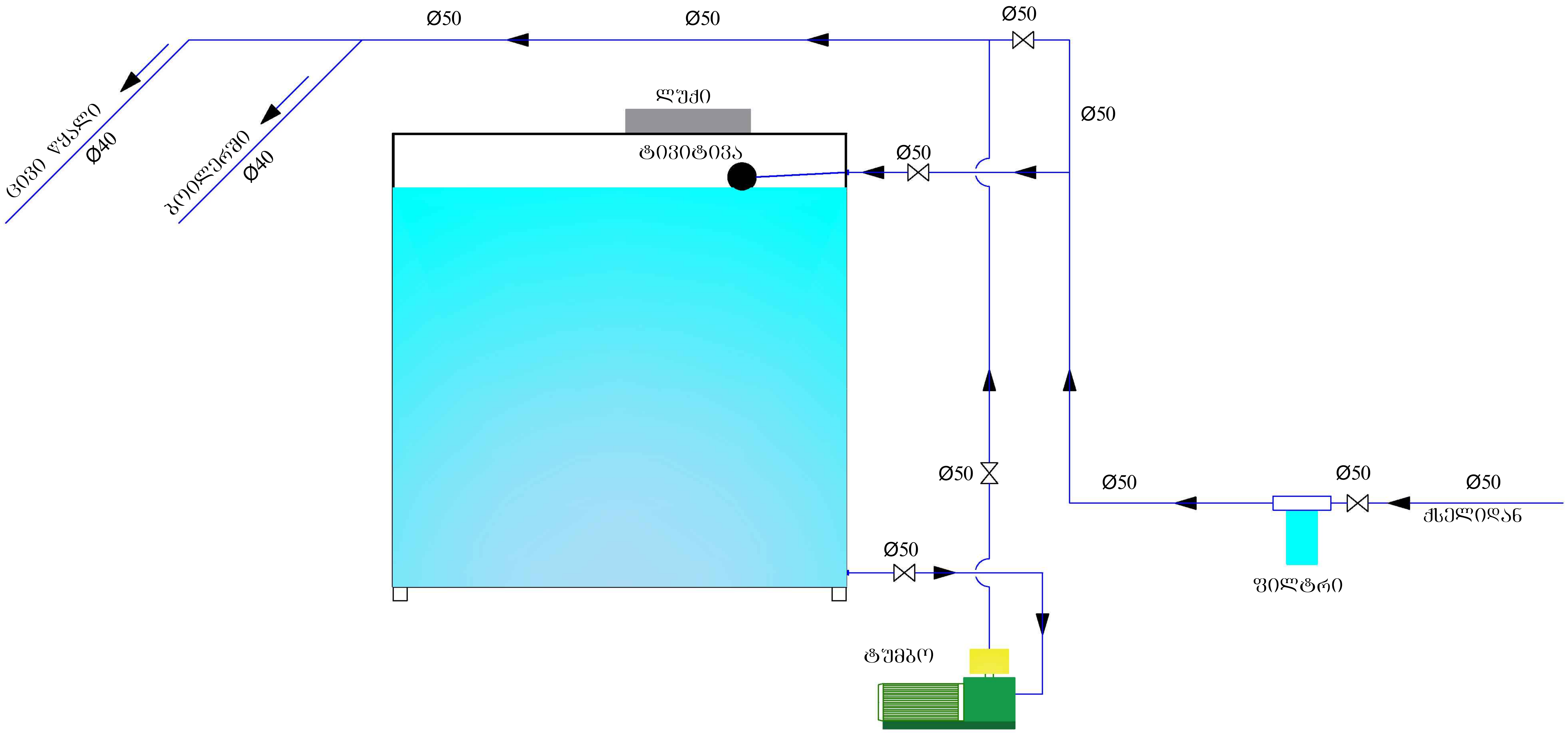

დაკვეთა:	CAD FILE	ფორმატი:	თარიღი:
	DWG	A3	24/03/2021წ.

შესწორება:

შენიშვნა:

პირობითი აღნიშვნები:

ცხელი წყლის ხაზის

ცივი წყლის ხაზი

რეცირკულაციის ხაზი

ექსპლიკაცია:

ნახაზის დასახელება:

სარეზერვო ავზთან დაერთების სქემა

ობიექტის დასახელება:

სამედიცინო-სარეაბილიტაციო ცენტრი

დამკვეთი	ავადმყოფთა მომსახურე სასულიერო პირთა ორდენის (კამელიელების) ფილიალი საქართველოში	
ობიექტის მისამართი	ქ. ახალციხე, 9 აპრილის ქუჩა	
თანამდებობა	ხელმოწერა	სახელი, გვარი
დირექტორი		ჯემალ ფოფხაძე
შეასრულა		დავით კალმახელიძე

სტადია	მასშტაბი	ფურცელი	ფურცლები
მ.პ.		წყ-09	10

საქვაბის პრინციპული სქემა

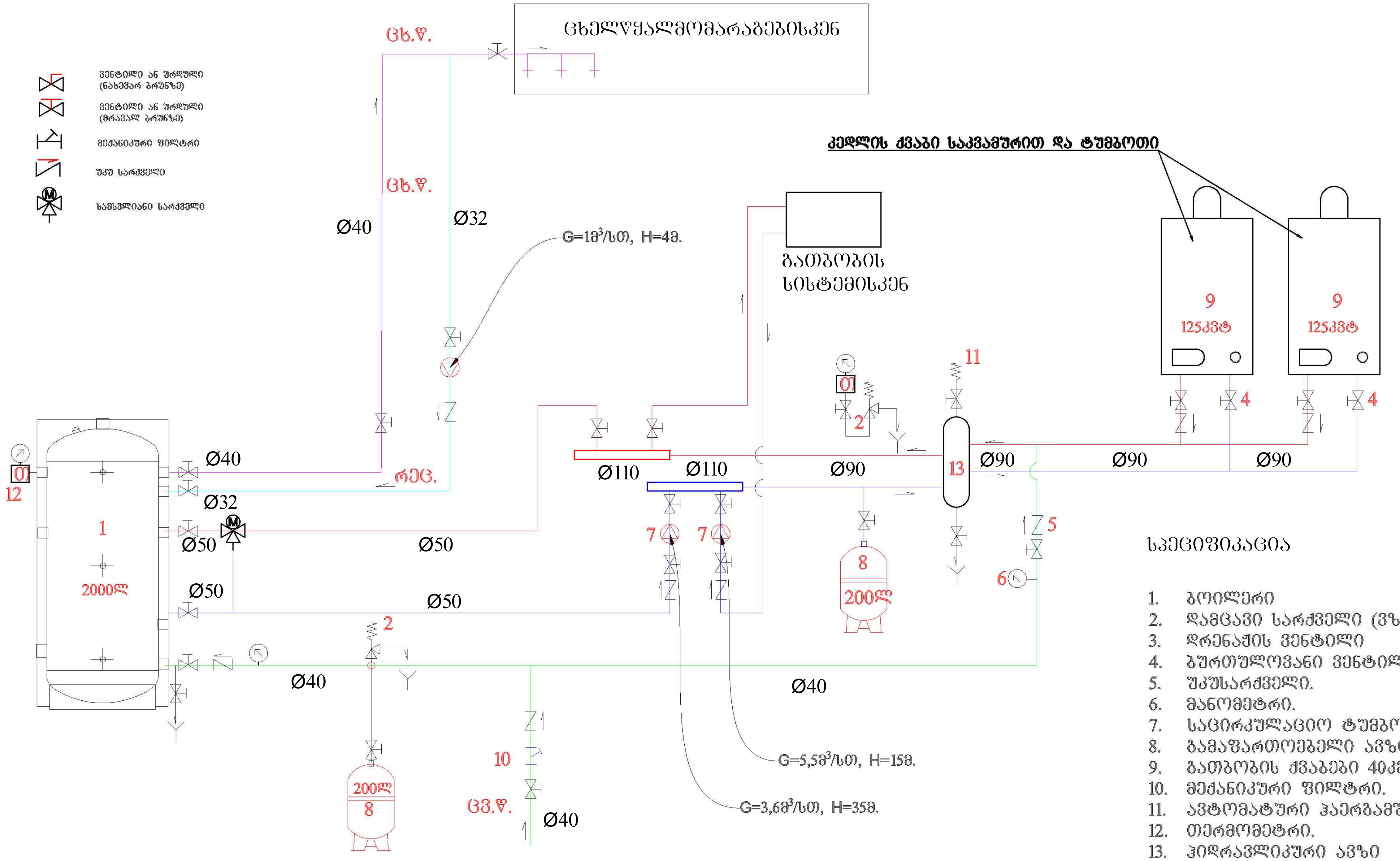

სპეციფიკაცია

1. ბოილერი
2. დამცავი სარქველი (ფზრივნოი 6 ბარი)
3. დრენაჟის ვენტილი
4. ბურთულოვანი ვენტილი (ან ურდული).
5. უკუსარქველი.
6. მანომეტრი.
7. საცირკულაციო ტუმბო
8. გამაფართოებელი ავზი.
9. გათბობის ქვაბები 40კვ.
10. მექანიკური ფილტრი.
11. ავტომატური ჰაერგამშვები.
12. თერმომეტრი.
13. ჰიდრავლიკური ავზი

დაკვეთა:	CAD FILE	ფორმატი:	თარიღი:
	DWG	A3	24/03/2021წ.

შესწორება:

შენიშვნა:

პირობითი აღნიშვნები:

ცხელი წყლის ხაზის

ცივი წყლის ხაზი

რეცირკულაციის ხაზი

ექსპლიკაცია:

ნახაზის დასახელება:
სარეზერვო ავზთან დაერთების სქემა

ობიექტის დასახელება:
სამედიცინო-სარეაბილიტაციო ცენტრი

დამკვეთი	ავადმყოფთა მომსახურე სასულიერო პირთა ორდენის (კამელიელების) ფილიალი საქართველოში	
ობიექტის მისამართი	ქ. ახალციხე, 9 აპრილის ქუჩა	
თანამდებობა	ხელმოწერა	სახელი, გვარი
დირექტორი		ჯემალ ფოფხაძე
შეასრულა		დავით კალმახელიძე

DETRA Group

სტადია	მასშტაბი	ფურცელი	ფურცლები
მ.პ.		წყ-10	10